Բացատրագիր

ՀՀ ք. Հրազդան, Բանավան թաղամաս հասցեյով երաժշտական դպրոցի վերանորագվող շենքի էլեկտրական ցանցի նախագիծն իրականացված է նախագծային առաջադրանքի, գլխավոր հատակագծի, ԷՍԿ 7 (ПУЭ 7), hh էլեկտրաէներգիայի հաղորդաբաշխման վերաբերյալ տեխնիկական կանոնակարգի, ՇՆ և Կ III-80, ՇՆ և Կ 3.01.01-85, ՇՆ և Կ 3.05.06-85 շինարարական նորմերի եվ ՀՀ տարածքում գործող այլ նորմատիվատեխնիկական փաստաթղթերի պահանջներին համապատասխան:

Շենքի էլեկտրամատակարարման սխեման կառուցված է հետևյալ կերպ. էլեկտրական վարդակները և լուսավորության շղթաները խմբավորված են ըստ սենյակների և սնուցվում են համապատասխան հարկում տեղակայված էլեկտրական բաշխիչ վահանի կոմուտացիոն սարքից:

Երաժշտական դպրոցի գումարային հաշվարկային հզորությունը կազմում է 62,3 կՎտ, մուտքային լարումը՝ 380Վ եռաֆազ: Մուտքային ավտոմատ անջատիչը՝ 3Ֆ, 100Ա նոմինալ հոսանքով:

LR1, LR1.1 բաշխիչ վահանները տեղակայվում են առաջին հարկում:
LR0.1, LR1.2 բաշխիչ վահանները տեղակայվում են համապատասխանաբար նկուղային և երկրորդ հարկերում:

Շենքի բոլոր հարկերում նախատեվված է վթարային լուսավորություն, որոնք սնվում են LR-1.0,LR-1.1 և LR-1.2 վահաններից:

Դպրոցի շենքի հրդեհային անվտանգությունը հսկվում է հակահրդեհային ավտոմատ համակարգի միջոցով, որի սնուցումը իրականացված է LR-1.1 վահանից:

Բաշխիչ վահանների էլեկտրական միագծանի սխեման ներկայացված են նախագծի համապատասխան թերթերում: Էլեկտրական ԲՎ-ներում նախատեսված են նաև պահուստային ավտոմատ անջատիչներ՝ հետագայում նոր սպառիչների միացման համար:

Պոտենցիալների հավասարեցման նպատակով նախատեսված է իրականացնել հողանցման կոնտուր համաձայն համապատասխան հատակագծի: Ապահովել մետաղական կոմունիկացիաների (խողովակաշարեր և այլն) միացում PE համակարգին առնվազն 4 մմ^2 պղնձե հաղորդալարով: Առանձնատան մետաղակոնստրուկցիաները նախատեսված է միացնել PE համակարգին 2 կետով: Հնարավորության դեպքում միացման կետերում նախատեսել պողպատե ներդիր դետալներ M6 հեղյուսով:

Հիմնական կոմպլեկտի գծագրերի ցանկ

Թերթ	Անվանում	Ծանոթություն
1	Բացատրագիր, անվանացանկ, պայմանական նշաններ	
2	Նկուղային հարկի հատակագիծ	Մ 1:100
3	1-ին հարկի հատակագիծ	Մ 1:100
4	2-րդ հարկի հատակագիծ	Մ 1:100
5	LR1 և LR1.0 բաշխիչ արկղերի սկզբունքային սխեմա	
6	LR1.1 բաշխիչ արկղերի սկզբունքային սխեմա	
7	LR1.2 բաշխիչ արկղերի սկզբունքային սխեմա	
8	Նկուղային հարկի վթարային լուսավորության հատակագիծ	Մ 1:100
9	1-ին հարկի վթարային լուսավորության հատակագիծ	Մ 1:100
10	2-րդ հարկի վթարային լուսավորության հատակագիծ	Մ 1:100
11	Մասնագիր	

Պայմանական նշաններ

1	Ուժային վահան
2	Լուսատու LED լամպով առաստաղին ձգվող
3	LED լուսատու սանհանգույցի
4	LED լուսատու պատի
5	Վարդակ երկտեղանի փակ մոնտաժի համար
6	Անջատիչ մեկտեղանի փակ մոնտաժի համար
7	Անջատիչ երկտեղանի փակ մոնտաժի համար
8	Բաժանարար տուփ
9	Մալուխ պղնձյա ВВГнг-LS 3x2.5մմ^2
10	Մալուխ պղնձյա ВВГнг-LS 3x1.5մմ^2

ՆԳՃ	Ա. Դանիելյան		ՀՀ Կոտայքի մարզի Հրազդանի համայնք		Գիրք 1
Նախագծեց	Ն. Սաֆարյան				
			«Հրազդանի Արամ Խաչատրյանի անվան երաժշտական դպրոց» ՀՈԱԿ-ի վերանորոգման աշխատանքնային նախագիծ ՀԱՏՈՐ 1-1 /ճՇ/	Փուլ / ԱՆ	Թերթ / 1	Թերթեր / 11
			Բացատրագիր, անվանացանկ, պայմանական նշաններ	2024թ. «ՆՅՈՒ ԱՐՏ ՆԱԽԱԳԻԾ» ՍՊԸ		

ԱՌԱՋԻՆ ՀԱՐԿԻ ՀԱՏԱԿԱԳԻԾ Մ 1:100

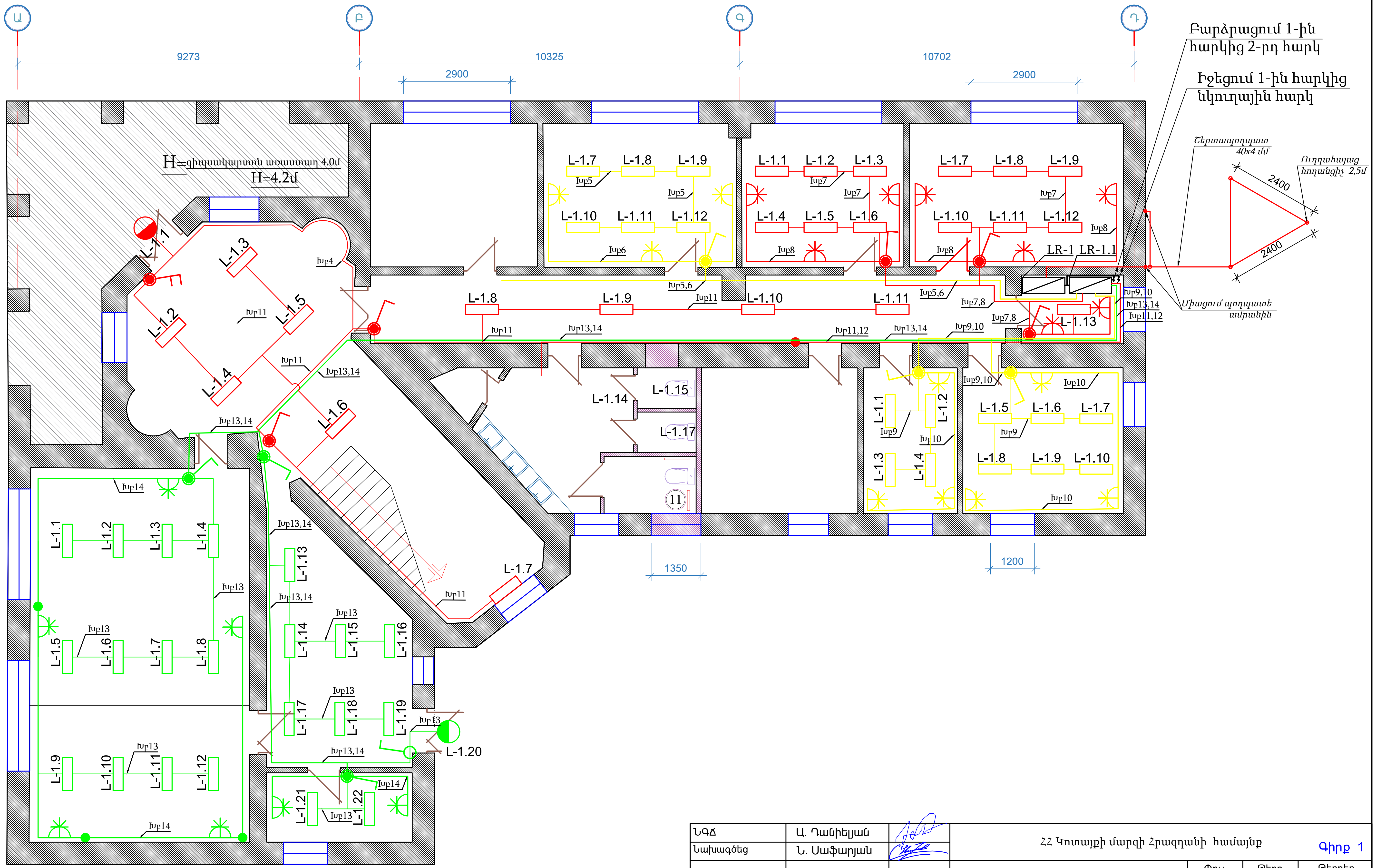

ՆԳՃ	Ա. Դանիելյան		ՀՀ Կոտայքի մարզի Հրազդանի համայնք			Գիրք 1
Նախագծեց	Ն. Սաֆարյան					
			«Հրազդանի Արամ Խաչատրյանի անվան երաժշտական դպրոց» ՀՈԱԿ-ի վերանորոգման աշխատանքային նախագիծ ՅԱՏՈՐ 1-1 /ՃՇ/	Փուլ	Թերթ	Թերթեր
				ԱՆ	3	11
			1-ին հարկի հատակագիծ	2024թ. «ՆՅՈՒ ԱՐՏ ՆԱԽԱԳԻԾ» ՍՊԸ		

LR1 բաշխիչ արկղի սկզբունքային սխեմա

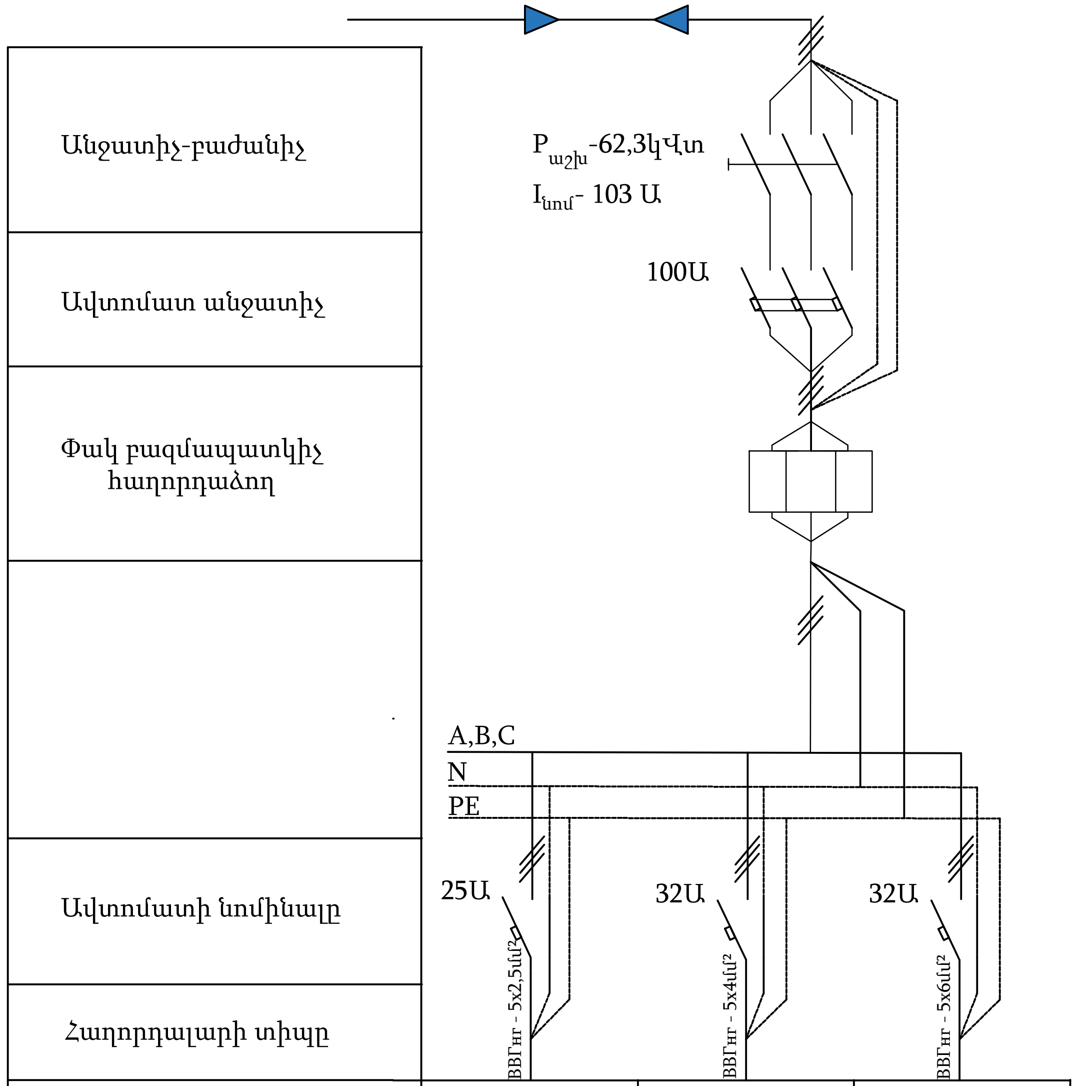

Հարկեր	Նկուղային հարկ	1-ին հարկ	2-րդ հարկ
P կՎտ	11,3	23,6	27,4
I Ա	19	39	46
Ավտոմատի տիպը	C	C	C
Սպառիչ	LR-1.0	LR-1.1	LR-1.2

Նկուղային հարկի բաշխիչ արկղի սկզբունքային սխեմա՝ LR1.0

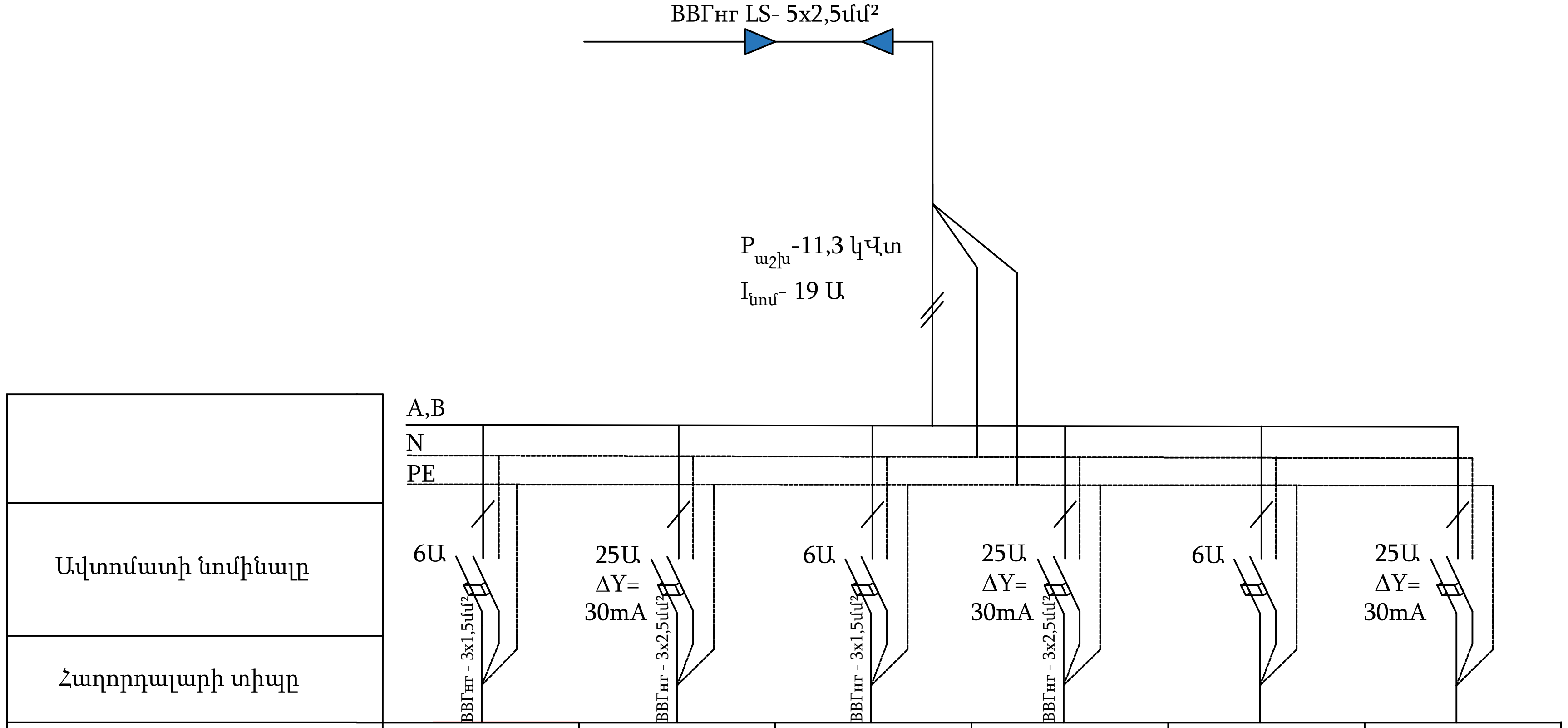

Նշումներ գծի վրա						Պահուստ
Խմբի համարը	Խբ1	Խբ2	Խբ3	Խբ4		
P կՎտ	0,6	4	0,7	5	1	
I Ա	3	20	3	25	5	
Ավտոմատի տիպը	C	C	C	C	C	C
Սպառիչ	Լուսատու	Վարդակ	Լուսատու	Վարդակ	Վթարային լուսատու	

ՆԳՃ	Ա. Դանիելյան	ՀՀ Կոտայքի մարզի Հրազդանի համայնք			Գիրք 1
Նախագծեց	Ն. Սաֆարյան	«Հրազդանի Արամ Խաչատրյանի անվան երաժշտական դպրոց» ՀՈԱԿ-ի վերանորոգման աշխատանքնային նախագիծ ՀԱՏՈՐ 1-1 /ԷՇ/	Փուլ	Թերթ	Թերթեր
			ԱՆ	5	11
		LR1 և LR1.0 բաշխիչ արկղերի սկզբունքային սխեմա	2024թ. «ԼՅՈՒ ԱՐՏ ՆԱԽԱԳԻԾ» ՍՊԸ		

1-ին հարկի բաշխիչ արկղի սկզբունքային սխեմա՝ LR1.1

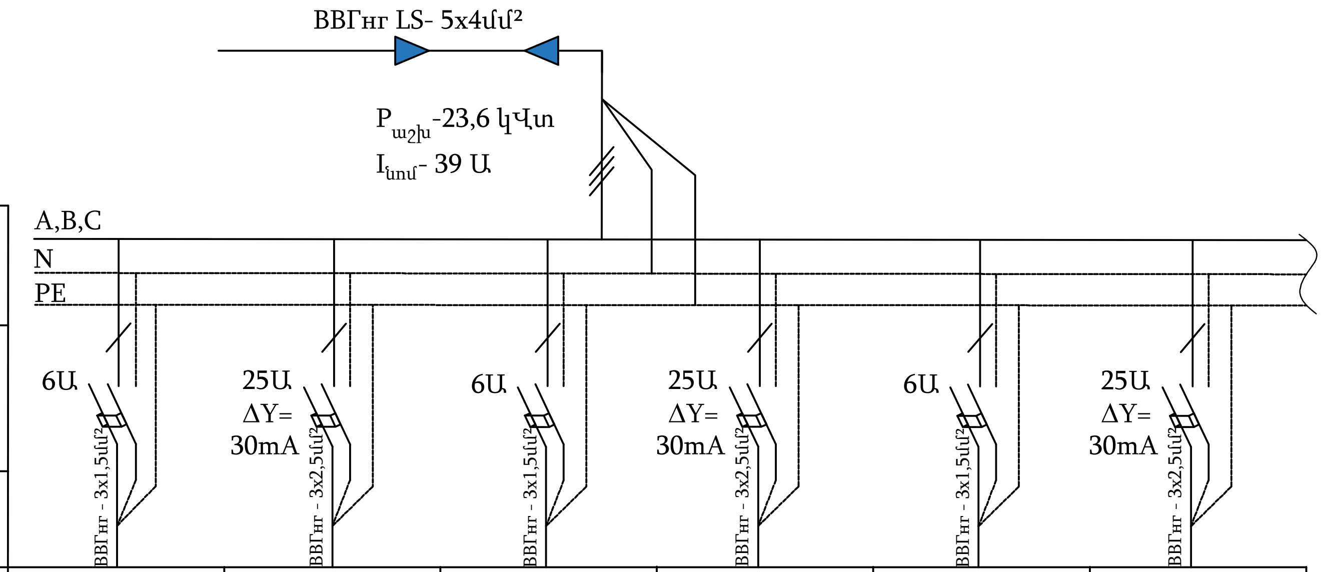

Ավտոմատի նոմինալը	6Ա	25Ա ΔY= 30mA	6Ա	25Ա ΔY= 30mA	6Ա	25Ա ΔY= 30mA
Հաղորդալարի տիպը	ВВГнг - 3x1,5մմ²	ВВГнг - 3x2,5մմ²	ВВГнг - 3x1,5մմ²	ВВГнг - 3x2,5մմ²	ВВГнг - 3x1,5մմ²	ВВГнг - 3x2,5մմ²
Նշումներ գծի վրա						
Խմբի համարը	Խբ5	Խբ6	Խբ7	Խբ8	Խբ9	Խբ10
P կՎտ	0,4	4	0,4	5	0,3	4
I Ա	2	20	2	25	2	20
Ավտոմատի տիպը	C	C	C	C	C	C
Սպառիչ	Լուսատու	Վարդակ	Լուսատու	Վարդակ	Լուսատու	Վարդակ

1-ին հարկի բաշխիչ արկղի սկզբունքային սխեմա՝ LR1.1
(շարունակություն)

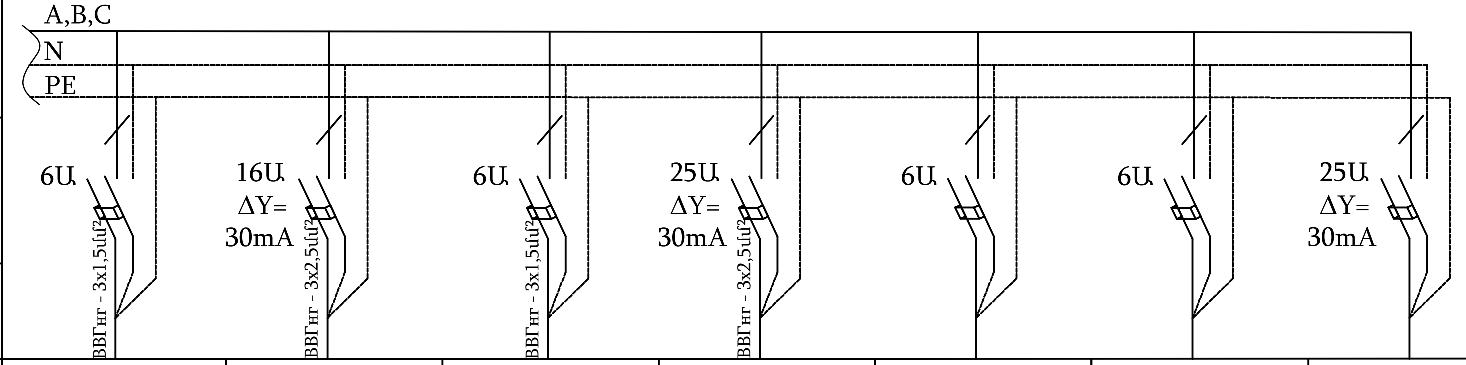

Ավտոմատի նոմինալը	6Ա	16Ա ΔY= 30mA	6Ա	25Ա ΔY= 30mA	6Ա	6Ա	25Ա ΔY= 30mA
Հաղորդալարի տիպը	ВВГнг - 3x1,5մմ²	ВВГнг - 3x2,5մմ²	ВВГнг - 3x1,5մմ²	ВВГнг - 3x2,5մմ²			
Նշումներ գծի վրա							Պահուստ
Խմբի համարը	Խբ11	Խբ12	Խբ13	Խբ14			
P կՎտ	0,8	2	0,7	5	1	1	
I Ա	4	10	3	25	5	5	
Ավտոմատի տիպը	C	C	C	C	C	C	C
Սպառիչ	Լուսատու	Վարդակ	Լուսատու	Վարդակ	Վթարային լուսավորություն	Հակահրդեհային ազդանշանային համակարգ	

ՆԳԾ	Ա. Դանիելյան		ՀՀ Կոտայքի մարզի Հրազդանի համայնք		Գիրք 1
Նախագծեց	Ն. Սաֆարյան				
			«Հրազդանի Արամ Խաչատրյանի անվան երաժշտական դպրոց» ՀՈԱԿ-ի վերանորոգման աշխատանքային նախագիծ ՀԱՏՈՐ 1-1 /ԾՇ/	Փուլ / ԱՆ	Թերթ / 6 · Թերթեր / 11
			LR1.1 բաշխիչ արկղերի սկզբունքային սխեմա	2024թ.	«ՆՅՈՒ ԱՐՏ ՆԱԽԱԳԻԾ» ՍՊԸ

ԱՌԱՋԻՆ ՀԱՐԿԻ ՀԱՏԱԿԱԳԻԾ Մ 1:100

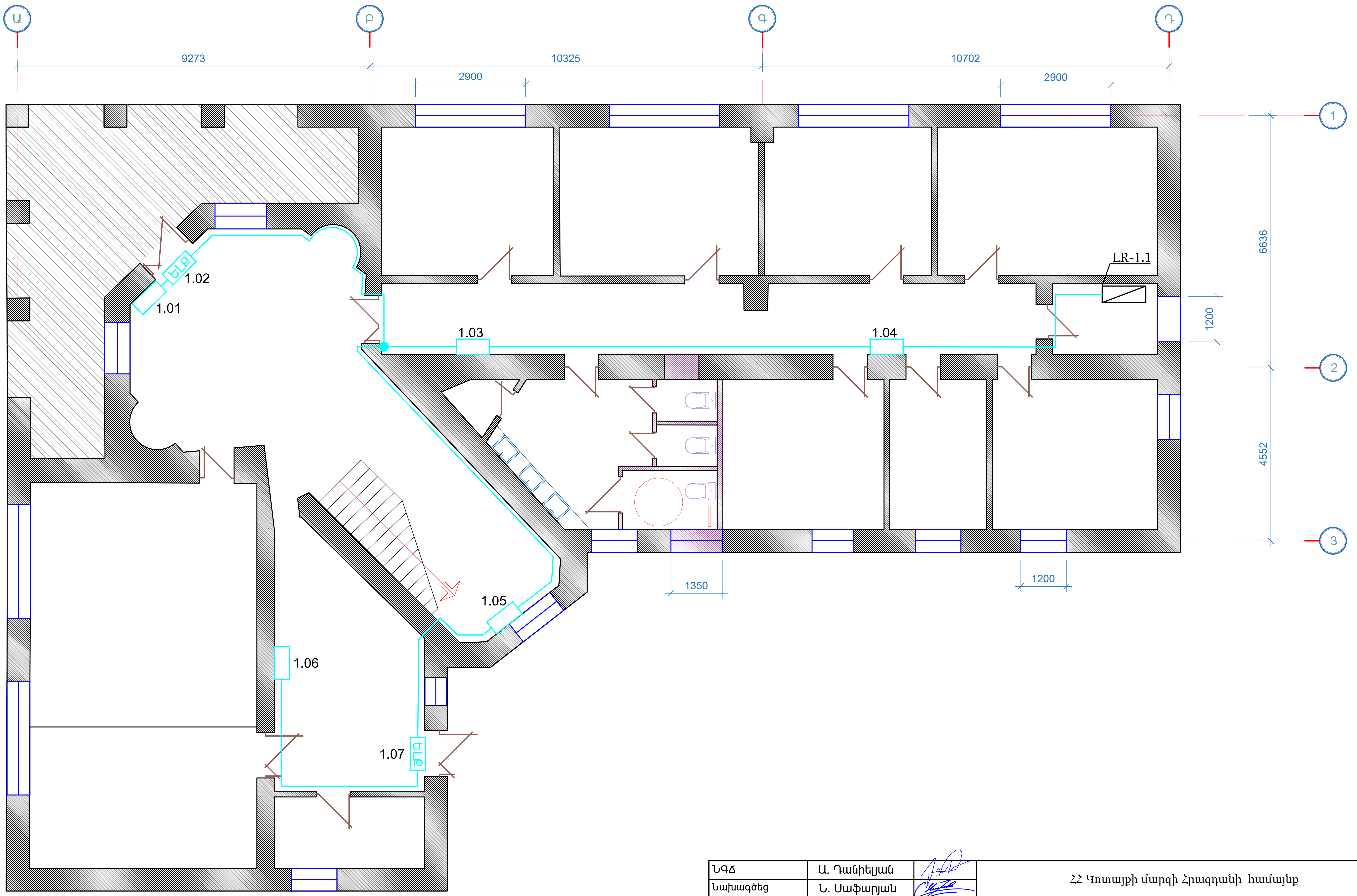

ՆԳՃ	Ա. Դանիելյան	
Նախագծեց	Ն. Սաֆարյան	

ՀՀ Կոտայքի մարզի Հրազդանի համայնք

Գիրք 1

«Հրազդանի Արամ Խաչատրյանի անվան երաժշտական դպրոց» ՀՈԱԿ-ի վերանորոգման աշխատանքնային նախագիծ

ՀԱՏՈՐ 1-1 /ՃՇ/

Փուլ	Թերթ	Թերթեր
ԱՆ	9	11

1-ին հարկի վթարային լուսավորության հատակագիծ

2024թ.

«ՆՅՈՒ ԱՐՏ ՆԱԽԱԳԻԾ» ՍՊԸ